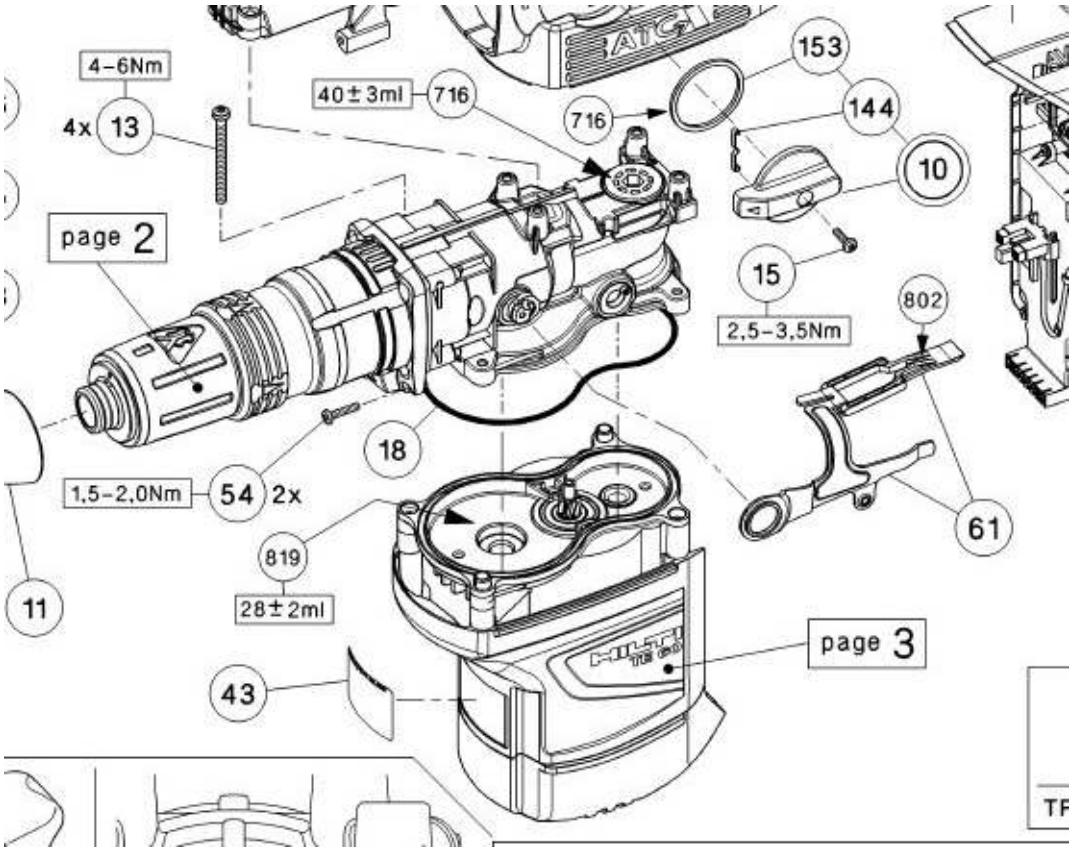

Sonntag, 1. März 2015 21:56:59 - te60-atc_1.jpg - Windows Bild- und Faxanzeige