SKIL	Winkelschleifer	Modell 1050 F 015 105 001 | SK

F 015 104 801
Stand ~~10-04~~
Issue 15-02-04

Fig. /Abb. 1

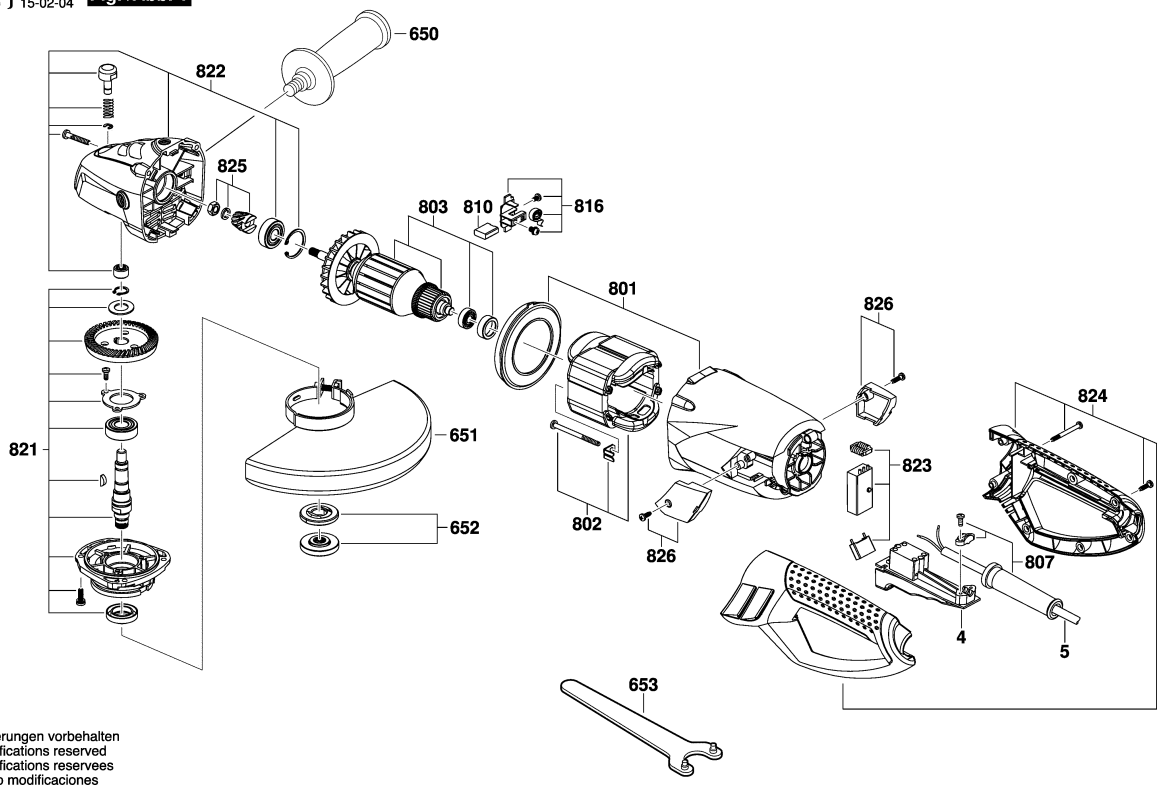

Änderungen vorbehalten
Modifications reserved
Modifications reservees
Salvo modificaciones

Modell: F 015 105 001 = 230 / EU | Datum: 28.03.2011

Pos	St	Bestell-Nr.	Bezeichnung	PG		Pos	St	Bestell-Nr.	Bezeichnung	PG	
4	1	2 610 Z01 056	Ein/Aus-Schalter .	21	S						
5	1	1 619 P02 320	Netzanschlussleitung EU 4,15m	30	S						
5	1	2 610 935 840	Netzanschlussleitung CH 4,15m	32	S						
5	1	1 619 P02 323	Netzanschlussleitung GB 4,15m	29	S						
650	1	2 610 Z00 381	Zusatzhandgriff .	18	S						
651	1	2 610 Z01 059	Radschutz .	27	S						
652	1	2 610 Z01 062	Aufspannflansch .	20	S						
653	1	2 610 399 832	Stirnlochschlüssel .	16	S						
801	1	2 610 Z01 052	Motorgehäuse .	28	S						
802	1	2 610 Z01 053	Polschuh 230V .	35	S						
803	1	2 610 Z01 061	Anker 230V .	36	S						
807	1	2 610 Z01 055	Tülle .	13	S						
810	1	2 610 Z01 050	Kohlebürstensatz .	21	S						
816	2	2 610 Z01 051	Bürstenhalter .	15	S						
821	1	2 610 Z01 049	Spindelgruppe .	28	S						
822	1	2 610 Z01 048	Getriebegehäuse .	28	S						
823	1	2 610 Z01 057	Softstartmodul .	28	S						
824	1	2 610 Z01 054	Handgriff .	24	S						
825	1	2 610 Z01 060	Kegelradsatz .	21	S						
826	1	2 610 Z01 058	Bürstendeckel .	14	S						

Bitte beachten: Instandsetzung, Änderung und Prüfung von Elektrowerkzeugen sind fachgerecht durchzuführen. Die Sicherheitsvorschriften nach IEC, EN, VDE, AFNOR und weitere in den einzelnen Ländern gültige Vorschriften sind einzuhalten. Änderungen vorbehalten